② KG-CK502N
内径φ200タイプ

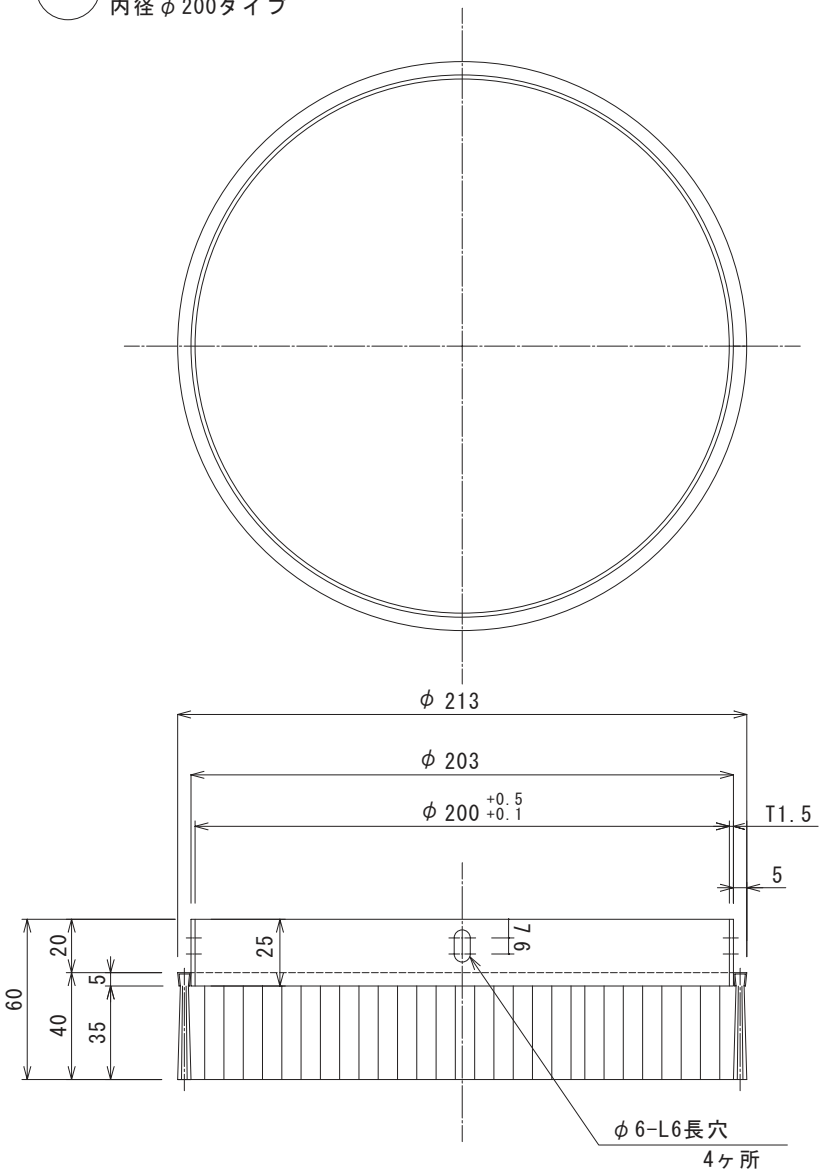

① KG-CK501N
内径φ100タイプ

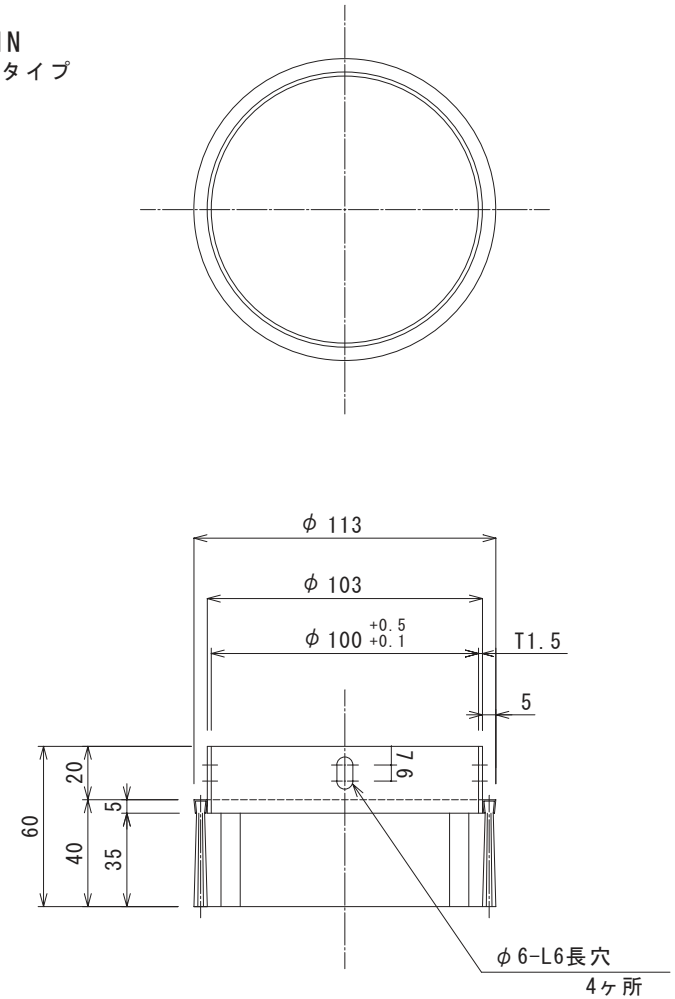

製作数量	納入先	名称
	殿	カップブラシ金具付
ブラシ　規格・寸法	株式会社 共伸技研 www.kyoushingiken.co.jp	客先殿注文番号
内φ203-H40		
毛材	投影法 / 尺度	製作伝票NO. / 発行日
ＮＹφ0.3	1：2	

金具材質	ＣＨ＃/材質	ブラシ製作長さ	発行日	承認	点検	製図	図面番号 (変更)
SUS304	#5/SUS430		2006.02.03.			kato	CK-0001-01-0